КАЛИБР

www.kalibrcompany.ru

Бензиновый генератор

БЭГ - 5511А
БЭГ - 6511А

Руководство по эксплуатации

Уважаемый покупатель!

При покупке бензинового генератора Калибр: (модели БЭГ - 5511А; БЭГ - 6511А) требуйте проверки его работоспособности пробным запуском. Убедитесь, что в талоне на гарантийный ремонт проставлены: штамп магазина, дата продажи и подпись продавца, а также указана модель и серийный номер бензинового генератора.

Перед включением внимательно изучите настоящее руководство по эксплуатации. В процессе эксплуатации соблюдайте требования настоящего руководства, чтобы обеспечить оптимальное функционирование бензинового генератора и продлить срок его службы.

Внимание! *Данное оборудование является источником повышенной пожаро-, взрыво-, электроопасности.*

Комплексное полное техническое обслуживание и ремонт в объёме, превышающем перечисленные данным руководством операции, должны производится квалифицированным персоналом на специализированных предприятиях. Установка, и необходимое техническое обслуживание производится пользователем и допускается только после изучения данного руководства по эксплуатации.

Приобретённый Вами бензиновый генератор может иметь некоторые отличия от настоящего руководства, связанные с изменением конструкции, не влияющие на условия его монтажа и эксплуатации.

1. Основные сведения об изделии

1.1 Переносная наружная генераторная установка (далее по тексту - генератор), приводимая в движение карбюраторным двигателем внутреннего сгорания, топливом для которого является неэтилированный бензин, предназначена для автономного электроснабжения в повторно-кратковременном режиме потребителей бытового и аналогичного назначения. Использование генератора в производственных целях и в режиме постоянного электроснабжения - КАТЕГОРИЧЕСКИ ЗАПРЕЩЕНО!

1.2 Транспортировка оборудования производится в закрытых транспортных средствах в соответствии с правилами перевозки грузов, действующих на транспорте данного вида.

1.3 Габаритные размеры и вес генераторов представлены в таблице ниже:

Модель БЭГ	**5511А**	**6511А**
Габаритные размеры без упаковки/в упаковке , мм:		
-длина	680/700	680/700
-ширина	515/535	515/535
-высота	550/585	550/585
Вес (брутто/нетто), кг	89/86	89/86

2. Технические характеристики

2.1 Генератор

Модель БЭГ	**5511А**	**6511А**
Напряжение, В	220	
Частота переменного тока, ГЦ	50	
Номинальная мощность, Вт	5000	6000
Максимальная мощность, Вт	5500	6500
Допускаемая длительность перегрузка	≤110%	
Номинальный коэффициент мощности	1,0	
Выход постоянного тока:		
- напряжение при нагрузке 100Вт, В	≥12	
- зарядный ток аккумулятора 12 В, А	8,3	
Система возбуждения альтернатора	щёточная	бесщёточная диодная
Система стабилизации напряжения	феррорезонансная (конденсаторная)	
Время непрерывной работы, ч	4	
Среднее время ежедневной работы, ч	3	

2.2 Двигатель

Модель БЭГ	**5511А**	**6511А**
Модель двигателя	HT188F	HT190F-2
Способ охлаждения	воздушный принудительный	
Номинальная мощность (1 час), кВт/лс	9,6/13,0	11,1/15,0
Номинальное число оборотов, об/мин	3600	
Число оборотов холостого хода, об/мин	3000	
Количество цилиндров/Число тактов	1/4	
Диаметр цилиндра/Ход поршня, мм	88×64	90×66
Рабочий объём камеры сгорания, мл	389	420
Степень сжатия	8,5:1	
Способ запуска	ручной стартер/электро	
Система зажигания	T.C.I	
Система подачи топлива	свободный слив (самотёк)	
Тип свечи зажигания	NHSP LD F6TC, Esso PSB6E2, Bosh W6DC, NGK BP5ES,Champion N11YC, Denso W16EX-U, AC Delco 44XLS, Motor Craft AG42C, Beru 14-7 DU, Россия А17Д и аналогичные	
Тип топлива	Бензин АИ-92, неэтилированный	
Ёмкость системы смазки, л	1,0	
Ёмкость топливного бака, л	22,0	
Расход топлива (нагрузка 100%), л/час	2,8	3,2
Уровень шума, dB	73	76

Расшифровка серийного номера на шильдике изделия:
S/N XX XXXXXXX/ XXXX
буквенно-цифровое обозначение / год и месяц изготовления

3. Комплект поставки

В торговую сеть поставляется в следующей комплектации:

1. Бензиновый генератор	1
2. Свечной ключ	1
3. Комплект проводов для зарядки аккумулятора	1
4. Отвёртка	1
5. Руководство по эксплуатации	1
6. Упаковка	1

**** в зависимости от поставки комплектация может меняться***

4. Общий вид генератора

Общий вид генератора схематично представлен на рис. 1

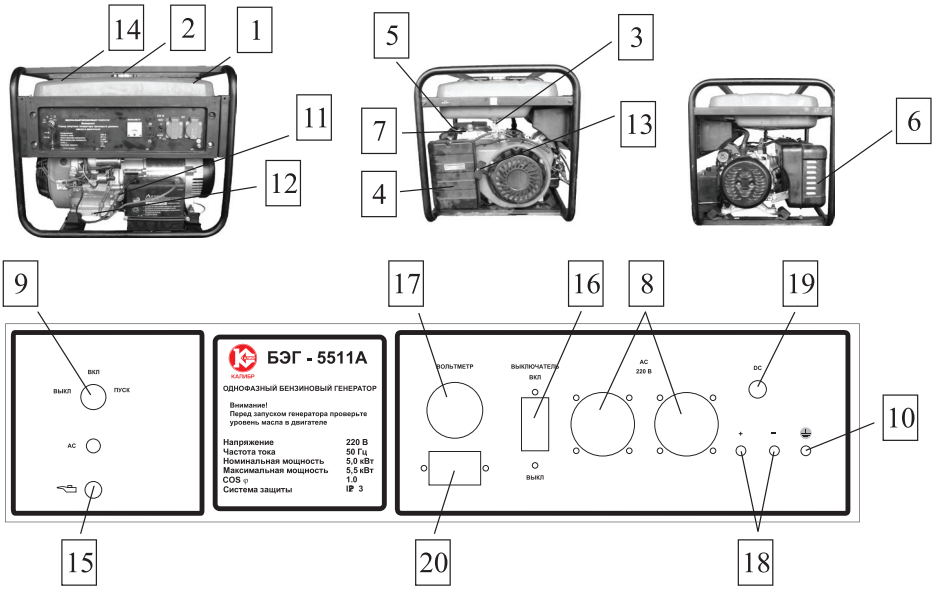

рис. 1

	Название	Назначение
1.	Бензобак	Ёмкость для топлива
2.	Крышка бензобака	Заправка бензином
3.	Топливный кран	Манипуляция подачей топлива
4.	Крышка воздушного фильтра	Доступ для обслуживания системы фильтрации воздуха
5.	Свеча зажигания	Поджиг топливно-воздушной смеси в двигателе

6.	Глушитель	Снижение уровня шума выхлопа. Выпуск продуктов сгорания
7.	Рычаг воздушной заслонки	Управление воздушной заслонкой при холодном пуске
8	Розетка разъёма цепи переменного тока	Подключение потребителей AC 220 В
9.	Замок зажигания	Манипулирование электропитанием системы зажигания
10.	Клемма заземления	Защитное заземление электропроводящих корпусных деталей генератора
11.	Щуп - пробка заливного отверстия	Заполнение системы смазки, измерение уровня масла
12.	Пробка сливного отверстия	Слив масла из системы смазки
13.	Ручка возвратного стартера	Пуск двигателя
14.	Индикатор уровня топлива	Индикация уровня топлива в баке
15.	Индикатор низкого уровня масла	Информирование о необходимости восстановления уровня масла
16.	Автоматический выключатель AC	Защита от перегрузки цепи переменного тока
17.	Вольтметр	Индикация величины напряжения AC 220 В
18.	Выходная розетка постоянного тока	Подключение потребителей DC 12 В, зарядка кислотных автомобильных аккумуляторов
19.	Автоматический выключатель DC	Защита от перегрузки цепи DC 12 В
20.	Счётчик часов работы	Индикация времени работы

5. Устройство генератора

5.1 Данное оборудование относится к классу генераторных установок переменного тока, приводимых в движение поршневым двигателем внутреннего сгорания общего назначения. БЭГ состоит из поршневого двигателя внутреннего сгорания (ДВС) и электрической машины (альтернатора), преобразующей механическую энергию в электрическую.

5.2 По конструктивной классификации и принципу работы, двигатель относится к четырёхтактным одноцилиндровым ДВС с верхним расположением клапанов и нижним расположением распределительного вала. ДВС имеет карбюраторную систему питания. Смазка осуществляется разбрызгиванием масла в картере. Пуск двигателя осуществляется с помощью ручного тросового возвратного стартера или электростартера. В системе применяется магнето на маховике.

5.3 В качестве альтернатора используется генератор переменного тока с щеточной диодной системой возбуждения для модели БЭГ - 5511А и с бесщёточной диодной системой возбуждения для модели БЭГ - 6511А и феррорезонансной (конденсаторной) стабилизацией напряжения).

6. Работа генератора

6.1 При установке генератора следует выполнить все требования раздела “Обеспечение требований безопасности”.

6.2 Заполнение маслом системы смазки.

6.2.1 Вывинтить щуп **11** (рис. 1) и залить в картер масло соответствующего типа до нижнего края горловины. Вставить сухой чистый щуп в горловину картера и вынуть его. Проверить уровень масла: граница смоченной области щупа должна располагаться между отметками минимального и максимального уровней.

Внимание! *Контролировать и восстанавливать уровень масла следует перед КАЖДЫМ пуском генератора. Систематическая работа при пониженном уровне масла приведёт к преждевременному износу генератора. При уровне масла ниже минимально допустимого при включении питания срабатывает блокировка двигателя. Для снятия блокировки восстановить нормальный уровень масла. Не допускать превышения уровня.*

6.2.2 При выборе масла руководствуйтесь требованиями эксплуатационной документации и указаниям по применению конкретного типа масла его производителя. При работе в условиях, отличных от нормальных рекомендуется применять соответствующий тип сезонного масла в соответствии с рекомендациями его производителя.

6.3 Заземление корпуса генератора. При установке генератора следует подключить к резьбовой клемме **10** (рис. 1) проводник заземляющего устройства, удовлетворяющего требованиям раздела “Обеспечение требований безопасности”.

6.4 Заправка бензином.

Внимание! *Перед заправкой бензином генератор необходимо остановить.*

6.4.1 В качестве топлива используется бензин марки АИ-92.

Внимание! *Не хранить бензин до начала использования более 30 дней.*

6.5 Пуск генератора.

6.5.1 Отключить всех потребителей переменного тока генератора, переведя автоматический выключатель **16** (рис. 1) в отключённое положение, отсоединить потребителей постоянного тока от розетки **18** (рис. 1).

6.5.2 Открыть топливный кран **3** (рис. 1).

6.5.3 Перевести рычаг управления воздушной заслонкой **7** (рис. 1) в крайнее левой положение при пуске холодного двигателя и в промежуточное при пуске прогретого двигателя.

6.5.4 Установить ключ замка зажигания **9** (рис. 1) в положение **”выкл”**.

6.5.5 Плавно вытянуть до упора трос ручного стартера за ручку **13** (рис. 1) и вернуть в исходное положение.

6.5.6 Установить ключ замка зажигания **9** (рис. 1) в положение **”вкл”** .

7. Техническое обслуживание (ТО). Консервация.

7.1 Перечень операций необходимого технического обслуживания:

- проверка и восстановление уровня масла;
- проверка и замена свечи зажигания;
- обслуживание воздушного фильтра;
- обслуживание топливных фильтров бака и крана подачи бензина;
- проверка утечек бензина и масла;
- замена масла.

7.2 Проверка и восстановление уровня масла.

Периодичность проведения: Перед каждым запуском или через каждые 12 часов работы.

7.2.1 Вывинтите щуп-пробку **11** (рис. 1) из горловины картера (рис. 2). Опустите в горловину сухой, чистый щуп и вытащить его - край смоченный маслом должен располагаться между отметками минимального и максимального допустимого уровней.

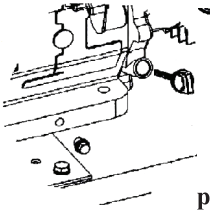

рис. 2

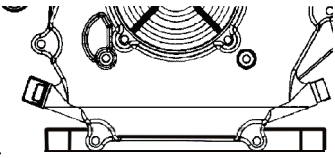

рис. 3

7.2.2 Залейте в горловину масло до нижнего края заливного отверстия (рис. 3). Проверьте уровень масла.

7.2.3 Установите и затяните щуп.

Внимание! *Не допускайте перелива масла. Пролитое масло собрать или нейтрализовать.*

7.3 Проверка и замена свечи зажигания.

Периодичность проведения проверки: не реже, чем через каждые 50 часов работы или три месяца.

Периодичность проведения плановой замены свечи: не реже, чем через каждые 100 часов работы или шесть месяцев.

7.3.1 Снять в/в провод и вывинтить свечу **5** (рис. 1) из двигателя, используя свечной ключ 21 мм.

7.3.2 Допускается наличие тонкого светло-коричневого налёта на поверхностях электродов и керамического изолятора. Допускается небольшое количество тёмного масляного нагара на торце свечи, обращённом в камеру сгорания при работе. Систематическое появление на электродах и изоляторе большого количества тёмных отложений свидетельствует о серьёзных нарушениях в работе двигателя или несоответствующем качестве применяемых бензина и масла, при обнаружении подобного прекратите эксплуатацию и обратитесь в сервисный центр за консультацией и диагностикой. В случае, если установлено, что причиной отложений является неудовлетворительное качество расходных материалов или обнаружены признаки незначительной эрозии электродов, допускается дальнейшая эксплуатация свечи после механической и химической очистки электродов и изолятора.

7.3.3 Рекомендуется проверить величину межэлектродного зазора, которая должна быть около 0.7…0.8 мм (рис. 4). При существенном отличии измеренной

величины зазора указанным требованиям заменить свечу.

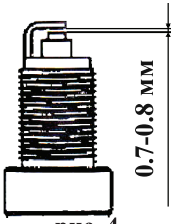

рис. 4

7.3.4 Свеча заменяется новой того же типа или полным аналогом во всех случаях обнаружения трещин, раковин, сколов и других дефектов на её поверхности.

7.3.5 Периодическая замена свечи зажигания производится каждые 100 часов, новой того же типа или полным аналогом независимо от её состояния.

7.3.6 Установите свечу в двигатель, завернув её до упора от руки, затем затяните ключом на 180° для новой, и на 90° для использованной ранее. Установите в/в провод на центральный электрод свечи.

7.3.7 При каждом обслуживании рекомендуется очищать от загрязнений поверхность высоковольтного провода.

7.4 Обслуживание воздушного фильтра.

Периодичность проведения: не реже, чем через каждые 50 часов работы или три месяца. В особых условиях повышенной запылённости увеличение частоты обслуживания определяется в зависимости от конкретной ситуации.

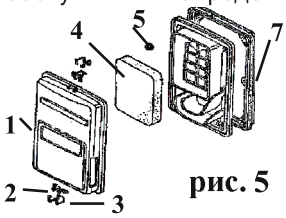

рис. 5

7.4.1 Демонтируйте крышку **1** (рис. 5). При отделении крышки от корпуса не повредите уплотнение. Снимите фильтрующий элемент **4** (рис. 5).

7.4.2 Промойте фильтрующий элемент водным раствором любого бытового моющего средства. Промойте элемент в чистой воде и высушите его. Полностью погрузите фильтрующий элемент в применяемое смазочное масло масло. Аккуратно отожмите излишки масла не перекручивая элемент. При наличии излишков масла в фильтрующем элементе возможно появление тёмного выхлопа в первое после обслуживания время работы.

7.4.3 При обнаружении любых дефектов фильтрующий элемент заменить новым.

7.4.4 Поместите фильтрующий элемент на штатное место, установите крышку.

Внимание! *Не запускайте двигатель с демонтированным воздушным фильтрующим элементом.*

7.5 Обслуживание фильтров топливной системы. Проверка отсутствия утечек в топливной системе.

Периодичность проведения: не реже, чем через каждые 100 часов работы или три месяца.

7.5.1 Снимите крышку бензобака **1** (рис. 6) и колпачок крана подачи бензина **2** (рис. 6), стараясь не повредить уплотнения. Слейте остатки топлива во вспомогательную ёмкость.

7.5.2 Удалите загрязнения с фильтров **3** и **4** (рис. 6) промыванием в лёгком растворителе

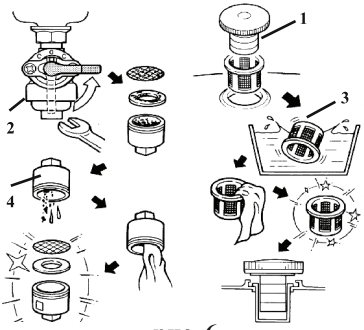

рис. 6

(типа №646, Уайт-Спирит) и продувкой. Высушите фильтры и установите их на место.

7.5.3 При обнаружении любых дефектов фильтрующие элементы замените новыми.

Внимание! *После заправки убедитесь в отсутствии утечек топлива из системы питания. Не запускайте двигатель с демонтированными топливными фильтрами. Особое внимание обратите на топливный шланг.*

7 Замена масла.

Периодичность проведения: каждые 50 часов работы или 6 месяцев, а также один раз после обкатки через первые 10 часов работы.

7.6.1 На прогретом до рабочей температуры двигателе вывинтите пробку для слива масла **12** (рис. 1, 2), под сливным отверстием разместите вспомогательную ёмкость. После прекращения истечения масла установите пробку на штатное место и затяните. Залейте масло в горловину, удалив щуп **11** (рис. 1) до нижнего края заливного отверстия (рис. 3). Проверьте уровень масла.

Внимание! *Не производите самостоятельную промывку системы смазки. В случае возникновений подозрений на повышенный уровень загрязнений обратитесь в соответствующий специализированный сервисный центр.*

7.7 Консервация генератора.

7.7.1 Консервация генератора проводится во всех случаях, когда предполагается перерыв в использовании генератора в течение 3-х месяцев и более. Одновременно с консервацией проведите техническое обслуживание, предусмотренное пунктами 7.2…7.6 данного руководства.

7.7.2 Удалите или полностью выработайте имеющуюся в баке топливную смесь. Слив производите, сняв колпачок **2** (рис. 6) крана подачи топлива.

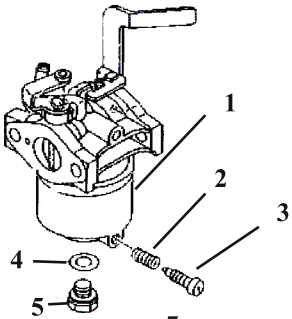

рис. 7

7.7.3 Слейте топливо из поплавковой камеры карбюратора, вывинтив пробку **3** (рис. 7) После слива установите пробку на место и затяните.

7.7.4 В модификациях в которых отсутствует винт слива,бензин сливать вывинтив болт **5** (рис. 7) крепления поплавковой камеры **1** (рис. 7), придерживая камеру.

7.7.5 Вывинтите свечу зажигания, залейте в камеру сгорания 2 мл смазочного масла, проверните стартер, установите свечу на штатное место, присоедините в/в провод.

7.7.6 Залейте 50…100 мл смазочного масла в топливный бак и равномерно распределите его внутри, наклоняя генератор.

7.7.7 Рекомендуется нанести на поверхность корпусных и несущих деталей генератора консервирующую смазку любого типа, специально предназначенную для подобных целей.

7.7.8 Храните законсервированный генератор в заводской или аналогичной

упаковке с соблюдением требований раздела 7.8.

7.7.9 Перед использованием генератора после длительного хранения проведите техническое обслуживание, предусмотренное пунктами 7.2...7.6 данного руководства, и промойте бак чистым бензином АИ - 92.

7.7.10 По мере истечения соответствующих календарных сроков ТО производить в соответствии с разделом 7.9.

7.8 Требования к транспортировке и хранению.

7.8.1 При погрузке и транспортировке следует полностью исключить возможность механических повреждений и любых перемещений генератора, положение упаковки должно соответствовать предупредительным обозначениям.

7.8.2 Хранение генераторов допускается в любом чистом, сухом помещении при предотвращении возможности попадания на генератор агрессивной среды и прямого солнечного света, температуре воздуха от 0 до +40 °С и влажности воздуха до 80%. Генератор должен храниться в заводской упаковке.

7.8.3 Гарантийный срок хранения масляных уплотнений не менее 6-ти месяцев при нормальных условиях хранения и транспортировки.

7.8.4 Срок службы генератора - 3 года.

7.9 График проведения необходимого планового ТО при нормальных условиях.

Внимание! *Корректировка планового ТО, а также проверок производится пользователем в случае эксплуатации генератора в условиях и режимах, отличных от нормированных данным руководством, на основании особых рекомендаций, разрабатываемых предприятием - изготовителем в каждом конкретном случае по согласованному со специализированным сервисным центром по запросу.* ***Периодичность проведения ТО определяется в часах работы или календарным сроком в зависимости от очерёдности истечения отдельно для каждого вида ТО. Допускается проведение планового ТО до истечения установленных максимальных сроков с сохранением периодичности последующих мероприятий.***

	Период проведения	Наработка часов					Календарный период месяце	
	Вид ТО	Перед каждым пуском	10 (обкатка), один раз	50	100	500	3	6
1.	Уровень масла - п. 7.2	+	+					
2.	Проверка свечи зажигания - п. 7.3		+	+			+	
3.	Замена свечи зажигания - п. 7.3				+			+

4.	Воздушный фильтр - п. 7.4			+			+	
5.	Топливные фильтры - п. 7.5				+		+	
6.	**Замена масла - п. 7.6		+	+				+
7.	Утечки масла, топлива - п. 7 .5	+						
8.	* Полные диагностика и ТО, регулировки и профилактические работы					+		+
* ***Внимание!*** *Производится только специализированным сервисным центром в соответствии с разделом 9, а также руководством по ТО и ремонту.*								
** ***Внимание!*** *Рекомендуется проведение специализированным сервисным центром в соответствии с разделом 9.*								

8. Обеспечение требований безопасности

8.1 Обеспечение общих требований безопасности и работоспособности.

8.1.1 Генератор должен быть установлен вне закрытых помещений в месте, где предусмотрена защита от атмосферных осадков и воздействия прямого солнечного света.

Внимание! *Эксплуатация генератора в закрытых помещениях КАТЕГОРИЧЕСКИ ЗАПРЕЩАЕТСЯ из-за токсичности продуктов выхлопа.*

8.1.2 В качестве опоры для установки следует использовать твёрдую неподвижную горизонтальную поверхность без возвышений, удовлетворяющую также требованиям пп. 8.2 и 8.3. При установке необходимо обеспечить наличие свободного пространства не менее 1-го метра с каждой стороны генератора для свободной циркуляции воздуха и исключения теплопередачи от генератора к окружающим предметам, включая противошумовые экраны. Особое внимание обратите на отсутствие со стороны выпускного отверстия глушителя предметов, повреждаемых или способных стать источником опасности при перегреве от горячего выхлопа. Исключите возможность попадания любых предметов или загрязнений на вентиляционные отверстия системы охлаждения работающего генератора.

8.1.3 Исключите доступ к генератору со стороны детей и посторонних лиц, а также людей не знакомых с правилами эксплуатации и безопасности.

8.1.4 Не ремонтируйте неисправный генератор самостоятельно.

8.1.5 Хранить бензин и смазочное масло следует в специальных канистрах. При заправке избегайте попадания бензина и масла на любые части тела, не вдыхайте пары бензина. В случае перелива или утечек топлива при заправке пролитое топливо следует собрать или нейтрализовать. После заправки плотно закройте крышку бака и убедитесь в отсутствии утечек из топливной системы.

8 .1.6 Не допускается эксплуатация генератора при утечках масла из системы смазки. При заполнении системы смазки не допускайте перелива. Пролитое масло следует собрать или нейтрализовать. После каждого обслуживания системы смазки убедитесь в отсутствии утечек при работе генераторов.

8.2 Обеспечение требований пожарной безопасности.

8.2.1 Исключите появление вблизи генератора источников пламени и тлеющего горения. Не курите вблизи генератора!

8.2.2 Не храните вблизи генератора взрывоопасные, легковоспламеняющиеся и горючие материалы.

8.2.3 Не размещайте и не храните генератор во взрывоопасной среде.

8.2.4 Обеспечьте оперативную доступность первичных средств пожаротушения около места установки генератора.

8.3 Обеспечение требование электробезопасности.

8.3.1 Изделие относится к автономным передвижным источникам питания электроэнергией. Его конструкция предусматривает подключение только электроприёмников, относящихся к классу переносных, которые могут находиться в руках пользователя при эксплуатации.

8.3.2 Электрическая сеть подключения потребителей относится к системе с изолированной нейтралью (IT), предусматривающей защитное заземление открытых электропроводящих частей корпуса.

8.3.3 Защитное заземление должно иметь сопротивление не более 4-х Ом.

Практически это требование может быть реализовано следующими способами:

- подключением к помещённым во влажные слои грунта предметам из оцинкованной стали, стали без покрытия меди, размеры, которые могут быть: стержень диаметром 15 мм и длиной 1,5 м, лист 1×1,5 м;

- подключение к находящимся в земле объектам, кроме трубопроводов горючих и взрывоопасных сред, центрального отопления и канализации;

- подключение к существующему контуру защитного заземления.

8.3.4 Конструкция генератора не предусматривает подключение к сетям с глухозаземлённой нейтралью, используемым для стационарных электроустановок.

8.3.5 Подключаемые потребители должны иметь:

- проводник защитного заземления, проходящий в кабеле подключения, при наличии открытых электропроводящих частей корпуса;

- двойную изоляцию всех частей проводящего корпуса при отсутствии проводника заземления в кабеле подключения;

- собственный заземляющий проводник, независимо подключённый к существующему заземлителю, при наличии открытых электропроводящих частей корпуса и отсутствии проводника заземления в кабеле подключения.

8.3.6 В качестве мер дополнительной безопасности рекомендуется применять вилки и удлинители с УЗО (АВДТ) на 30 мА.

8.3.7 Во время работы генератора его клемма защитного заземления **10** (рис. 1) должна быть постоянно подключена к заземлителю, любого из указанных в п. 8.3.3 типов.

Внимание! *Запрещается подключать сварочный аппарат трансформаторного типа к генератору!*

9. Гарантия изготовителя (поставщика).

Внимание! *Практический срок службы генератора существенно зависит от совокупности факторов, основные среди которых: типы и качество применяемых бензина и смазочного масла, регулярность технического обслуживания, степень загруженности выходной цепи, частота пусков и остановок, частота включений потребителей с высокой кратностью пускового тока, температура окружающей среды, запылённость воздуха.*

9.1 Гарантийный срок эксплуатации генератора - 12 календарных месяцев со дня продажи.

9.2 В случае выхода генератора из строя в течение гарантийного срока эксплуатации по вине изготовителя, владелец имеет право на бесплатный гарантийный ремонт, при соблюдении следующих условий:

- отсутствие механических повреждений;
- отсутствие признаков нарушения требований руководства по эксплуатации;
- наличие в руководстве по эксплуатации отметки о продаже и наличие подписи покупателя;
- соответствие серийного номера генератора серийному номеру в гарантийном талоне;
- отсутствие следов неквалифицированного ремонта.

Удовлетворение претензий потребителя с недостатками по вине изготовителя производится в соответствии с законом РФ «О защите прав потребителей».

Адреса гарантийных мастерских:

127282, г. Москва, ул. Полярная, д. 31а	**т. (495) 796-94-93**
141074, г. Королёв, М.О., ул. Пионерская, д. 1б	**т. (495) 647-76-71**

9.3 Безвозмездный ремонт или замена генератора в течение гарантийного срока эксплуатации производится при условии соблюдения потребителем правил эксплуатации и технического обслуживания, хранения и транспортировки.

9.4 При обнаружении Покупателем каких-либо неисправностей генератора, в течение срока, указанного в п. 9.1 он должен проинформировать об этом Продавца и предоставить генератор Продавцу для проверки. Максимальный срок проверки - в соответствии с законом РФ «О защите прав потребителей». В случае обоснованности претензий Продавец обязуется за свой счёт осуществить ремонт генератора или его замену. Транспортировка генератора для экспертизы, гарантийного ремонта или замены производится за счёт Покупателя.

9.5 В том случае, если неисправность генератора вызвана нарушением условий его эксплуатации или Покупателем нарушены условия, предусмотренные п. 9.3 Продавец с согласия покупателя вправе осуществить ремонт генератора за отдельную плату.

9.6 На продавца не могут быть возложены иные, не предусмотренные насто-

ящим руководством, обязательства.

9.7 Гарантия не распространяется на:

- любые поломки связанные с погодными условиями (дождь, мороз, снег);

- при появлении неисправностей, вызванных действием непреодолимой силы (несчастный случай, пожар, наводнение, удар молнии и т.п.);

- нормальный износ: генератор, так же, как и все электрические устройства, нуждается в должном техническом обслуживании. Гарантией не покрывается ремонт, потребность в котором возникает вследствие нормального износа, сокращающего срок службы частей и оборудования;

- на износ таких частей, как присоединительные контакты, провода, ремни, и т.п;

- естественный износ (полная выработка ресурса, сильное внутреннее или внешнее загрязнение);

- на оборудование и его части выход из строя которых стал следствием неправильной установки, несанкционированной модификации, неправильного применения, небрежности, неправильного обслуживания, ремонта или хранения, что неблагоприятно влияет на его характеристики и надёжность;

9.8 На неисправности, возникшие в результате перегрузки генератора повлёкшие выход из строя электродвигателя или других узлов и деталей.

К безусловным признакам перегрузки генератора относятся, помимо прочих: появление цветов побежалости, деформация или оплавления деталей и узлов, потемнение или обугливание изоляции проводов электродвигателя под действием высокой температуры.

10. Сведения о рекламациях

10.1 При отказе в работе или неисправности изделия в период гарантийного срока потребителем должен быть составлен технически обоснованный акт о необходимости ремонта и отправки его в сервисный центр с указанием наименования изделия, его номера, характера дефекта и возможных причин его возникновения.

10.2 Отказавшие изделия с актом направляются по адресу организации, осуществляющей гарантийное обслуживание.

11. Учёт постановки на техническое обслуживание (ТО)

Дата	Наименование работы и причина её выполнения	Должность, фамилия и подпись		Примечание
		Выполнившего работу	Проверившего работу	

12. Учёт планового технического обслуживания (ТО).

ТО №	Наработка реальная, часов	Наработка (не более часов)	Отметка о проведении (+)							Дата проведения	Отметка о проведении (Ф., И.. О., подпись, штамп)
			1) Проверка свечи зажигания (п. 7.3)	2) Замена свечи зажигания (п. 7.3)	3) Обслуживание воздушного фильтра (п. 7.4)	4) Обслуживание топливных фильтров (п. 7.5)	5) Замена масла (п. 7.6)	6) Утечка масла и топлива	7) Полнеы диагностика и техническое обслуживание, проверка и регулировка параметров и режимов работы		
1		10		■					■		
2		50		■		■		▒	■		
3		100						▒	■		
4		150		■		■		▒	■		
5		200						▒	■		

Проводится — Рекомендовано — Не проводится

ТО №	Наработка реальная, часов	Наработка (не более часов)	Отметка о проведении (+)							Дата проведения	Отметка о проведении (Ф., И.. О., подпись, штамп)
			1) Проверка свечи зажигания (п. 7.3)	2) Замена свечи зажигания (п. 7.3)	3) Обслуживание воздушного фильтра (п. 7.4)	4) Обслуживание топливных фильтров (п. 7.5)	5) Замена масла (п. 7.6)	6) Утечка масла и топлива	7) Полнеы диагностика и техническое обслуживание, проверка и регулировка параметров и режимов работы		
6		250		■		■		▒	■		
7		300						▒	■		
8		350		■		■		▒	■		
9		400						▒	■		
10		450		■		■		▒	■		

Проводится — Рекомендовано — Не проводится

ТО №	Наработка реальная, часов	Наработка (не более часов)	Отметка о проведении (+)							Дата проведения	Отметка о проведении (Ф., И.. О., подпись, штамп)
			1) Проверка свечи зажигания (п. 7.3)	2) Замена свечи зажигания (п. 7.3)	3) Обслуживание воздушного фильтра (п. 7.4)	4) Обслуживание топливных фильтров (п. 7.5)	5) Замена масла (п. 7.6)	6) Утечка масла и топлива	7) Полнеы диагностика и техническое обслуживание, проверка и регулировка параметров и режимов работы		
11		500									
12		550									
13		600									
14		650									
15		700									

Проводится — Рекомендовано — Не проводится

ТО №	Наработка реальная, часов	Наработка (не более часов)	Отметка о проведении (+)							Дата проведения	Отметка о проведении (Ф., И.. О., подпись, штамп)
			1) Проверка свечи зажигания (п. 7.3)	2) Замена свечи зажигания (п. 7.3)	3) Обслуживание воздушного фильтра (п. 7.4)	4) Обслуживание топливных фильтров (п. 7.5)	5) Замена масла (п. 7.6)	6) Утечка масла и топлива	7) Полнеы диагностика и техническое обслуживание, проверка и регулировка параметров и режимов работы		
16		750		■		■					
17		800									
18		850		■		■					
19		900									
20		950		■		■					
21		1000									

Проводится — Рекомендовано — Не проводится

13. Внеплановые работы при эксплуатации

13.1 В данном формуляре учитываются все внеплановые работы и ремонты, а также периодическое ТО, проводимые на генераторах, снятых с гарантийного технического обслуживания или законсервированных для хранения.

Дата	Наименование работы и причина её выполнения	Должность, фамилия, имя, подпись		Примечание
		Выполнившего работу	Принявшего работу	

ПРИЛОЖЕНИЕ

Схема электрическая принципиальная

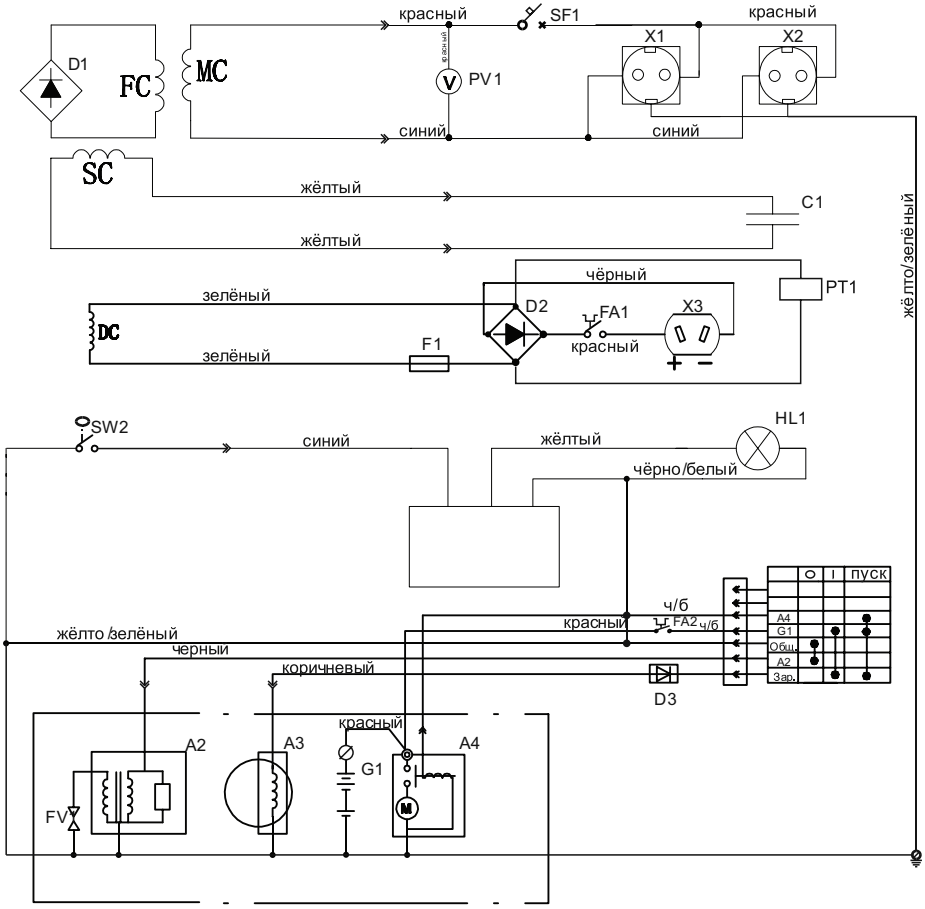

ПРИЛОЖЕНИЕ

Перечень элементов			
DC	Обмотка цепи постоянного тока 12 В	**FA1**	Термореле цепи =12 В
FC	Обмотка возбуждения	**FA2**	Термореле стартера
MC	Обмотка главная переменного тока 220 В	**FV1**	Свеча зажигания
SC	Обмотка стабилизации напряжения	**G1**	Батарея аккумуляторная
A1	Контроллер уровня масла	**HL1**	Лампа контроля уровня масла
A2	Катушка зажигания	**PT1**	Счётчик моточасов
A3	Катушка зарядная	**PV1**	Вольтметр
A4	Стартер электрический	**SF1**	Автоматический выключатель ~ 220 В
C1	Конденсатор	**SF2**	Автоматический выключатель = 12 В
D1	Набор диодов якоря	**SW1**	Замок зажигания
D2	Мост диодный = 12 В	**SW2**	Датчик уровня масла
D3	Диод	**X1, X2**	Розетки ~ 220 В
F1	Предохранитель цепи 12 В	**X3**	Розетка = 12 В